BRETAGNE

Alimentation
Soupe

Gamme Machine à Soupe

Faites de votre alimentation un levier de compétitivité.

Nos solutions optimisent vos préparations et distribution dans tous les types de salles.

Depuis plus de 50 ans Tuffigo Rapidex développe une gamme complète de Machines à Soupe et de solutions pour l'alimentation liquide des porcs en élevage hors-sol.

Le poste «alimentation» est un des points fondamentaux pour assurer les résultats et les performances des élevages. Notre philosophie consiste à proposer des matériels fiables constitués de matériaux de grande qualité : cuves inox, pompes en fonte, vanne haute résistance, PC industriel avec connexion BUS…

Compétitive et complète, notre offre reste une des plus sérieuses du marché.

La préparation et la distribution homogène de la soupe sont des postes qui engagent les résultats de l'éleveur. Choisir un fabricant qui a fait le choix de la qualité et de la fiabilité, c'est prendre une décision qui vous sera bénéfique.

Maternité ○ .....

Gestantes ○ .....

Engraissement ○ .....

Post sevrage ○ .....

Alimentation

Préparation

❶ Silos

Notre gamme de silos est une des plus larges du marché : de 3,5 à 45 m³. Fabrication en polyester haute résistance ou en tôle. Couvercle «ÉCLIPSE» qui s'efface totalement à l'ouverture pour un chargement à 360°

❷ Distrimaïs 1600 à 6800 litres

Nos cuves inox possèdent de nombreux avantages.
- Conception robuste avec bords de cuve renforcés.
- Nombreuses références et capacités pour correspondre à vos besoins.
- Vis en auge Ø240 galvanisée ou inox (filet peint)

❸ Cuve de stockage d'eau

❹ Cuve de machine à soupe

Cuve inox
de 500 L à 7000 L

Cuve polyester
de 2600 L à 6600 L

Brasseur inox

Equipé d'un motoréducteur
MONO ou BI VITESSE
et d'une transmission PCP INOX

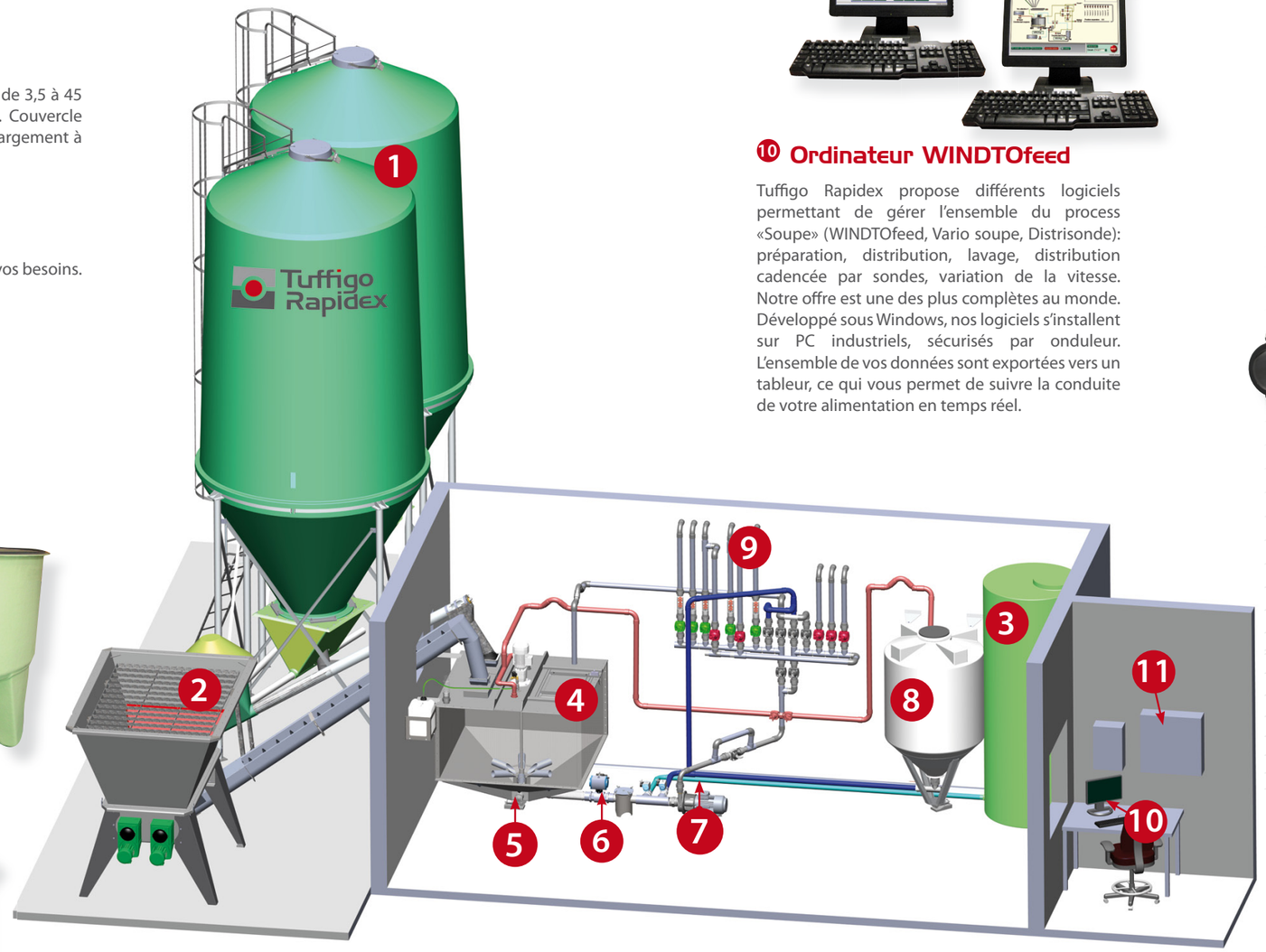

❿ Ordinateur WINDTOfeed

Tuffigo Rapidex propose différents logiciels permettant de gérer l'ensemble du process «Soupe» (WINDTOfeed, Vario soupe, Distrisonde): préparation, distribution, lavage, distribution cadencée par sondes, variation de la vitesse. Notre offre est une des plus complètes au monde. Développé sous Windows, nos logiciels s'installent sur PC industriels, sécurisés par onduleur. L'ensemble de vos données sont exportées vers un tableur, ce qui vous permet de suivre la conduite de votre alimentation en temps réel.

Tuffigo Rapidex
La solution ventilation & alimentation

Au cœur de l'élevage

Alimentation

Distribution

⓬ Vannes de distribution

A sortie horizontale ou verticale, avec collier de prise en charge directe sur canalisation 53 x 63 (collier de réduction pour montage sur canalisation Ø 50).

Le pilotage en 24 volts continu assure la sécurité des personnes lors d'intervention (pilotage manuel possible)

⓫ Armoire électrique

Armoire électrique de notre fabrication avec commande manuelle et voyant pour chaque moteur. Personnalisation possible.

❾ Sélecteur de circuit

Ce tableau de distribution comprend :

Un limiteur de débit, des vannes de départ et séparateur pour chaque circuit

Grâce au séparateur vous améliorez l'homogénéité de la soupe dans les circuits.

Vous obtenez une hygiène parfaite des canalisations, vous évitez le démélange et gagnez en précision de distribution.

❽ Cuve de séparation

Pesée ou non selon le programme et vos besoins.

Système «CLEANACID»

Nettoyage parfait de la machine à soupe, adaptable sur toutes les cuves inox.
Il est peu coûteux en consommables.

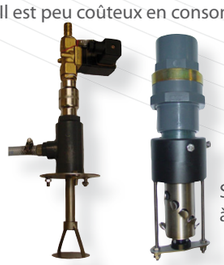

Système de rinçage
à buses net plus

❺ Pesage

Il est réalisé grâce à des capteurs inox étanches et amplificateur à transmission optocouplée garantissant une précision de mesure.

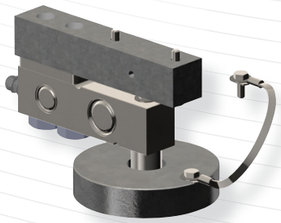

❻ Aspiration cuves

- Ø 80 - 90 aspi soupe avec vérin ou actionneur
- Ø 50 - 60 aspi eau avec vérin ou actionneur

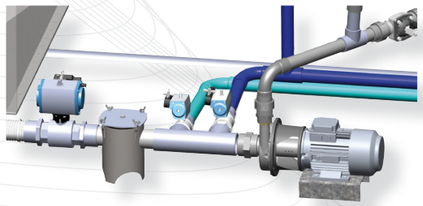

❼ Pompes

Centrifuge ou volumétrique

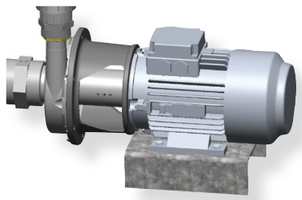

Alimentation

Pré-Soupe

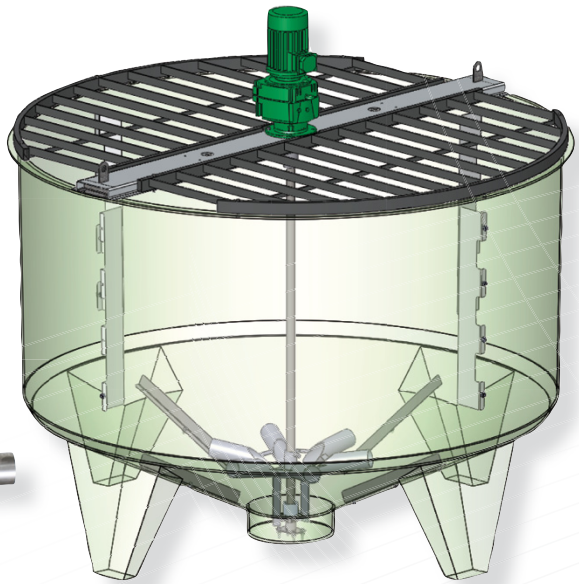

Cuve polyester de 6600 litres

- 1 brasseur inox
- Grilles de protection galvanisées à chaud
- Déflecteurs pour assurer un brassage optimal et une homogénéité de la présoupe

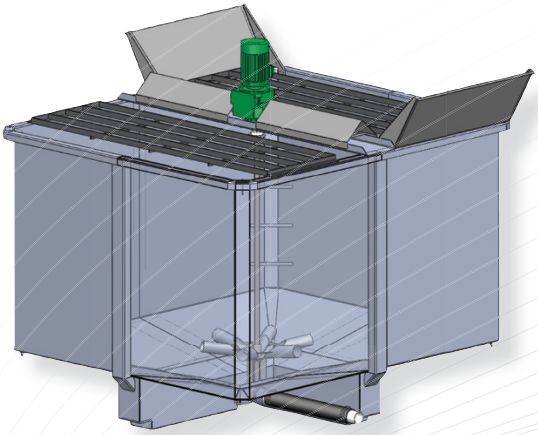

10000 Litres

Cuves en inox

- 1 ou 2 brasseurs inox selon capacité
- Grilles de protection galvanisées à chaud

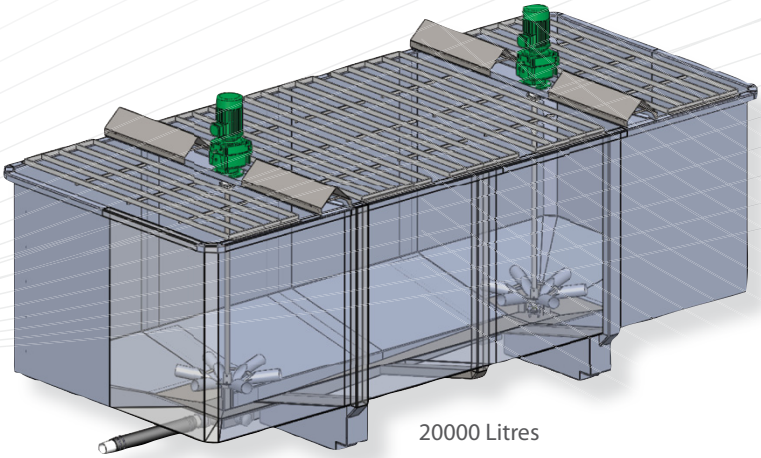

20000 Litres

Epierreur en inox

Très robuste, il est livré avec un couvercle étanche (serrage 4 points). Il permet une récupération facile des pierres à l'aide du bac "puisette". Il possède des pieds fixes à la hauteur de la pompe et un double joint d'étanchéité.

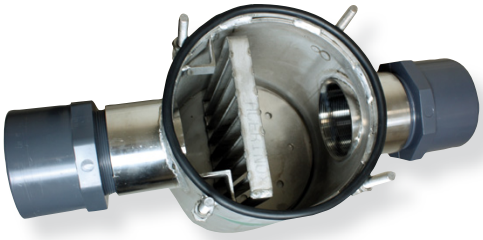

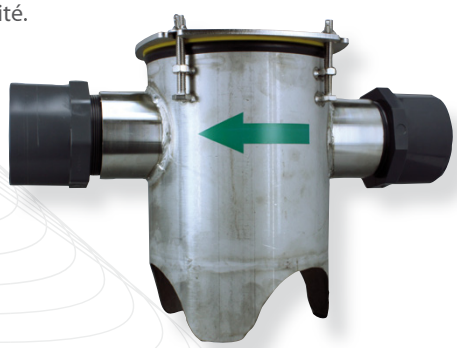

Cachet du revendeur

La société Tuffigo Rapidex se réserve le droit d'apporter sans préavis toutes modifications qu'elle juge utile à ses notices et produits. Photos non contractuelles